ANCLAJE PORTÁTIL BRAZO

Modelo : DT-014

Descripción

Equipo portátil y ligero de alta resistencia, sirve como punto de anclaje para los sistemas contra caídas, suspensión y rescate. Asegura al usuario en actividades de ascenso y descenso en espacios confinados.

El brazo (davit) es usado en áreas donde, además de estar libre y uniforme la superficie donde se va a instalar, puede presentar variantes en el acceso al espacio confinado.

Su diseño le permite accesar a espacios confinados con entradas en la superficie terrestre o bien en áreas voladas donde la maniobra y el movimiento giratorio del brazo facilita el acceso.

Sistemas

Pruebas

RESISTENCIA ESTATICA

ANSI Z359.4-2007	5,400lbs (2,450 kg)

Aplicaciones

Materiales

Acero

Medidas

2.30m

Normatividad

ANSI Z359.4-2007

Peso

± 62.00kg

ANCLAJE PORTÁTIL BRAZO

Modelo : DT014

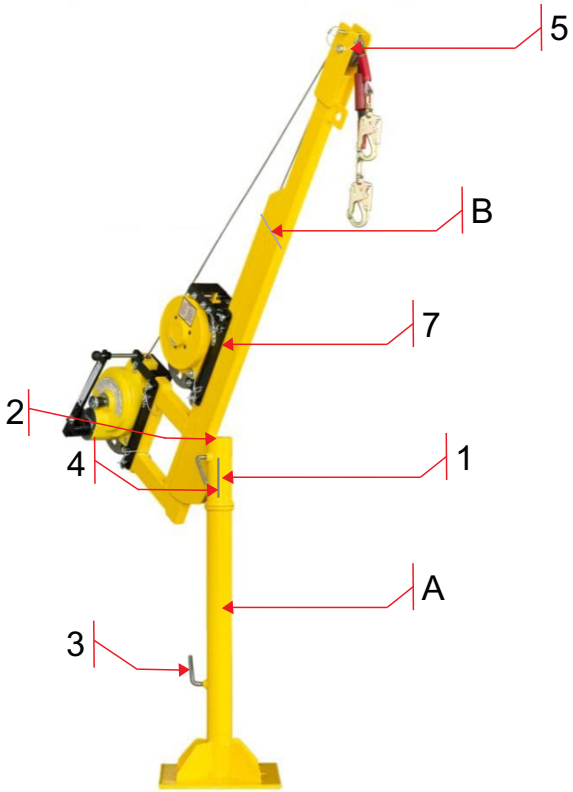

Pruebas

Pieza	Descripción
Brazo	Material: Acero Tiene un extremo un cilindro para el acoplamiento en el eje (2) del poste exterior de la base. El extremo opuesto de la barra tiene dos rodillos (5) con un pasador de seguridad para el cable de protección del equipo.
Soporte (porta equipo)	Material: Acero Usada para fijar la Línea de 3 funciones (6) Usada para fijar el Malacate de 2 funciones (7)
Poste de extensión	Un extremo de la extensión (A) está conectado al eje de la base (1), el otro extremo (2) tiene un eje para fijarlo al brazo (B). Hay dos asas de tornillo (3 y 4), uno para fijar el poste a la base (3) y otro para fijar al poste (4)
Base	La base es de un grosor de 1/2" y una placa cuadrada a 14" con un eje cilíndrico en el centro de la lamina. La placa tiene 12 orificios, cada uno de 9/16" de diámetro, con espacios iguales a lo largo de la circunferencia interna para fijar tornillos de 1/2" grado 8.

Especificaciones	DT-014
Altura interior libre	86" (2.18 m)
Carga de trabajo (un trabajador)	310 lbs (140.6 kg)
Trabajo (Subir o bajar herramientas o equipos)	400 lbs (181.4 kg)
Peso: Base Brazo	80 lbs (36.3 kg) 48 lbs (21.7 kg)
Extensión desde el centro	26" (0.66 m)
Ángulo de rotación del brazo	360º
Prueba de carga estática	5400 lbs (2,449.4 kg)
Altura total máxima	89" (2.26 m)